品　　番	No.609
品　　名	戸当り帽子掛
材　　質	本体：黄銅、ゴム：シリコンゴム(黒)
仕　　上	サテンクローム
取付ねじ	⊕皿タッピンねじ4×25 SUS

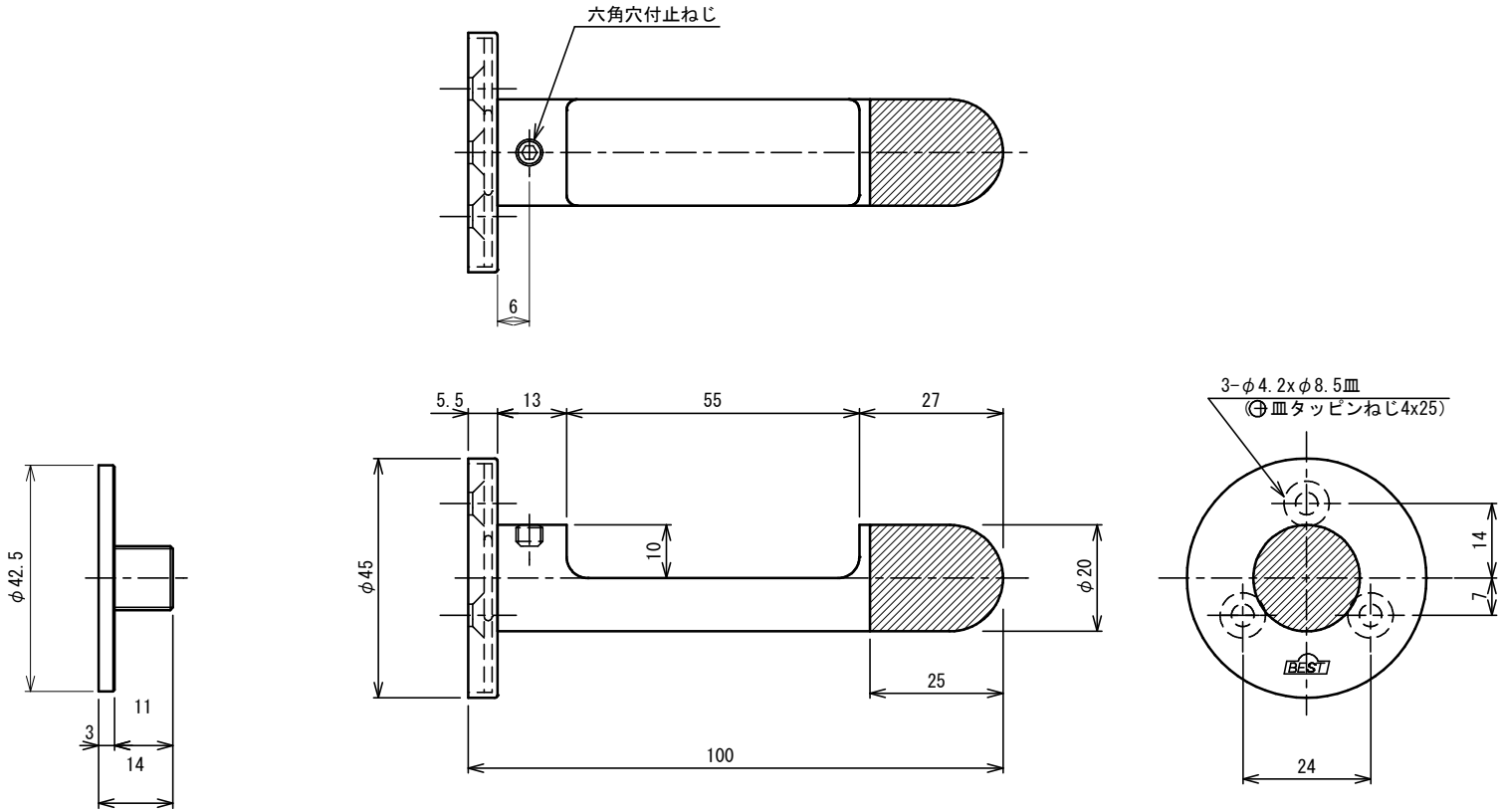

201708