BEST

品　番	No.621S-40
品　名	ソリッド用打掛錠(スタンダード仕様)
材　質	本体：黄銅、つまみ：ナイロン
取付ねじ	⊕皿小ねじM5×25(D8)
仕　様	ラバトリーブース開き戸・折戸 パネル厚 40mm

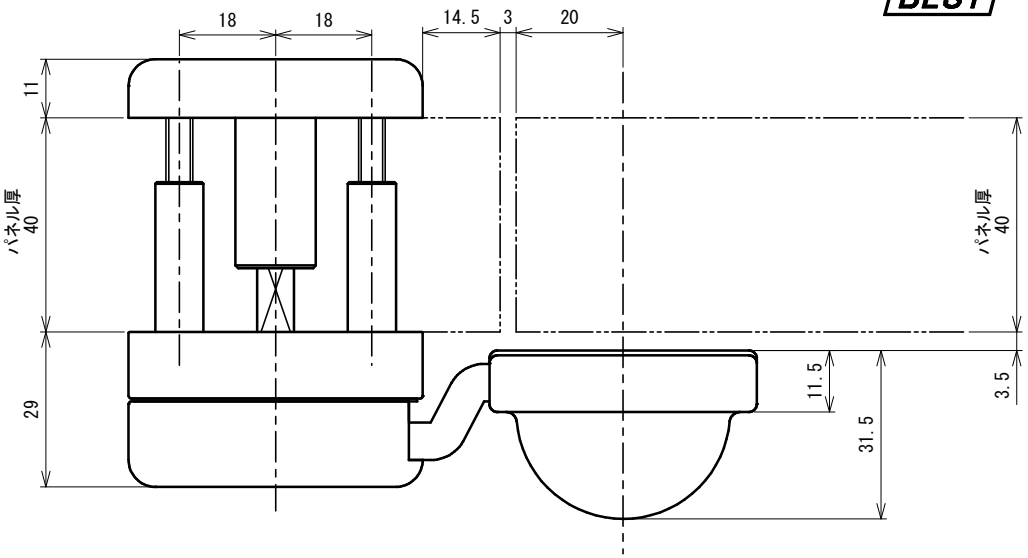

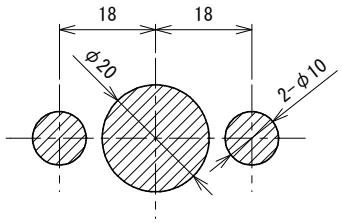

本体切欠図

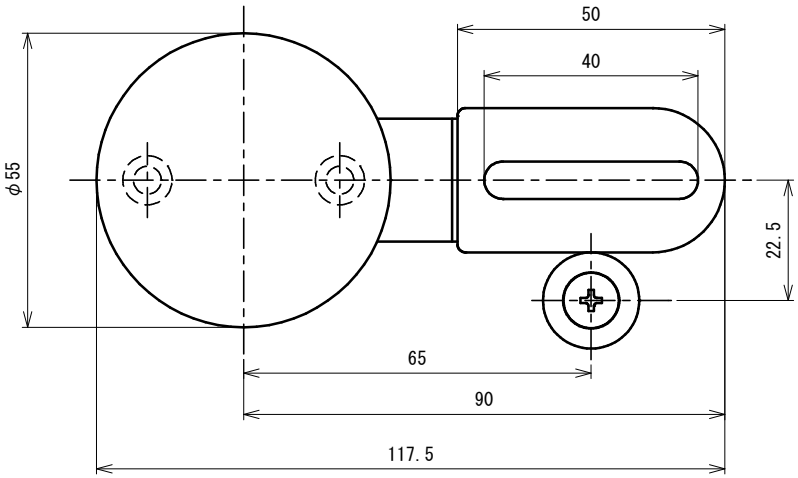

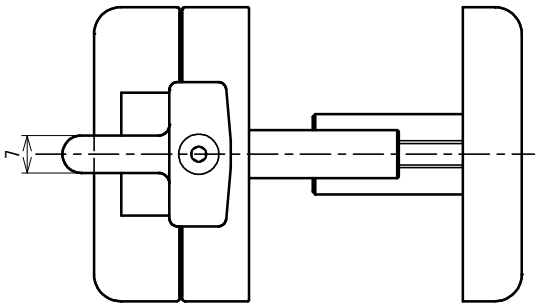

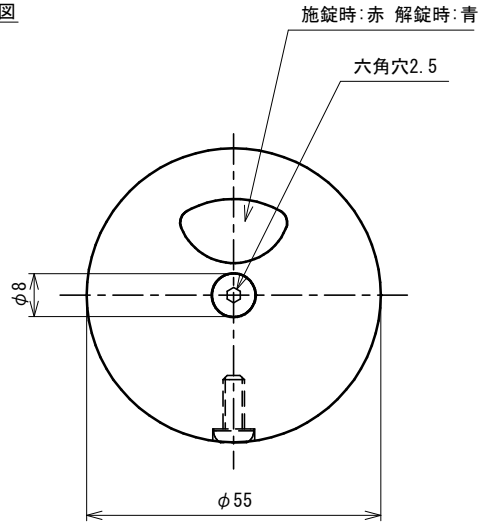

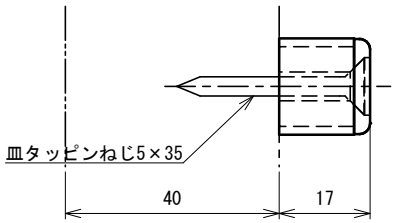

受け

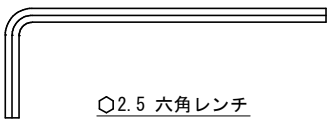

⬡2.5 六角レンチ

201904