Spread of Space

折り上げ天井照明

No.7100

24.02.0-2

Premium Hardware
株式会社ベスト

http://www.best-x.co.jp/

本社	〒101-0035	東京都千代田区神田紺屋町41	TEL03-3257-7700	FAX03-3257-7775
札幌出張所	〒001-0022	札幌市北区北22条西8-1-36	TEL011-738-7310	FAX011-738-7311
(株)ベスト大阪	〒543-0001	大阪市天王寺区上本町9-3-9	TEL06-6779-7004	FAX06-6779-7563
名古屋出張所	〒463-0017	愛知県名古屋市守山区喜多山2-41-7	TEL052-768-1860	FAX052-798-5666
九州出張所	〒813-0041	福岡県福岡市東区水谷2-51-19	TEL092-673-7707	FAX092-673-7708

特許出願中

開放的な空間を実現
シャープなデザインを極限まで追求

Spread of Space

After

折り上げ天井を金物化することにより、今まで多く取る必要のあった
壁からの出寸法と立上がり寸法（照明器具を隠す）を、最小限に抑えられます。
これにより、空間をより広く見せることができます。
また、塗装で仕上げるためエッジの効いたシャープな仕上がりになります。

Before

今までの折り上げ天井は、木の造作で作られることが多く、
壁からの出寸法と立上がり寸法（照明器具を隠す）を大きくとる必要がありました。

Guide 施工ガイド

溝付フレームをLGS等の下地に取付けることにより、壁からの出寸法を極力小さくすることが可能です。
また、従来の木工工事で行っていた折り上げ天井よりも簡単に施工できます。

〈〈 本体の基本取付 〉〉

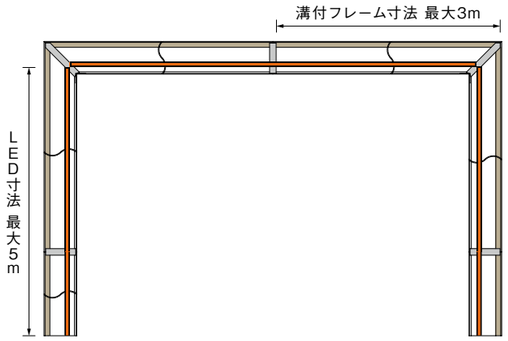

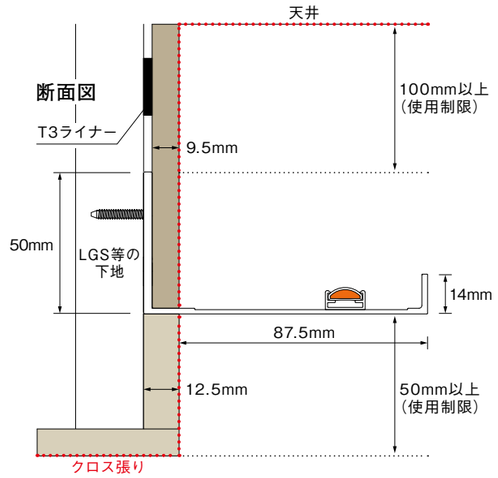

溝付フレームをLGS等の下地に取付けます。LGS等の下地と石膏ボードの隙間調整にT3ライナーを接着させます。
9.5㎜と12.5㎜の石膏ボードを使い分けて取付けます。表面材(仕上材)を石膏ボードや天井に貼り付けます。
LEDテープライトは、重ならないように溝付フレームに接着固定してください(重なると光ムラの原因になります)。

〈〈 直線ジョイントの取付 〉〉

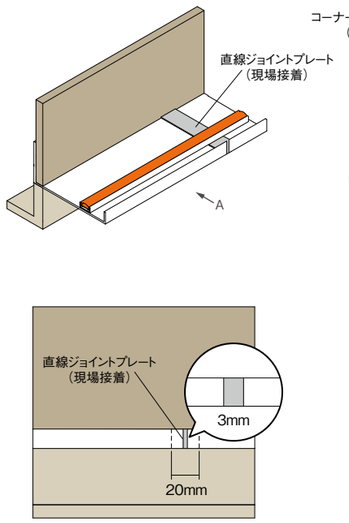

A矢視図

〈〈 コーナージョイントの取付 〉〉

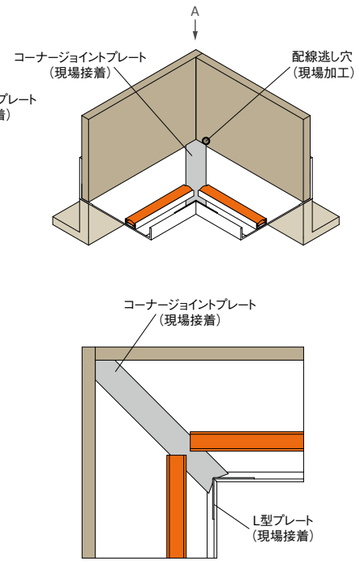

A矢視図

〈〈 エンドキャップの取付 〉〉

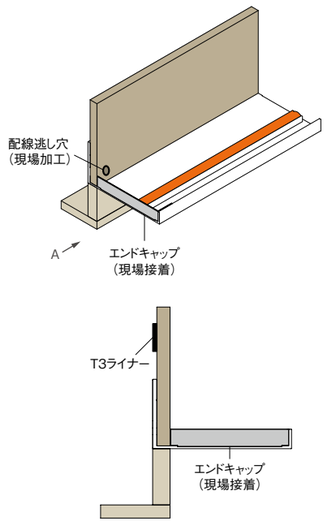

A矢視図

直線ジョイントは、溝付フレームの間隔を3mm程度あけ、上から直線ジョイントプレートを取付けます。3mを超える場合は、センターでジョイントしてください(P.8参照)。コーナージョイントは突きつけにしてください。万一、隙間が空いた場合は、コーナージョイントプレートとL型プレート(光漏れ対策)にて対応できます。また、溝付フレームの端部は、切断すると塗装がなくなりますので、タッチアップ等を行ってください。

※溝付フレームは現場カットとなります。

光源角度調整について

光源角度調整レールを使うことにより、様々な光の演出が可能になります。

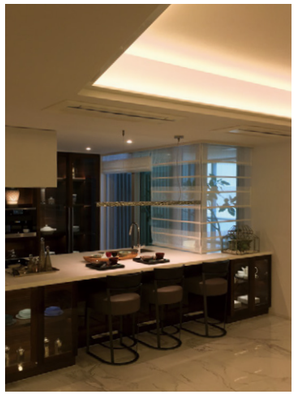

LED平置き

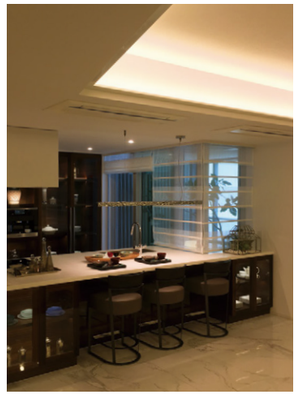

LED20°傾き

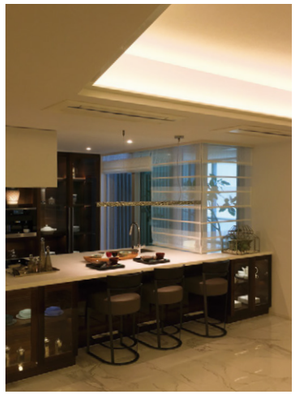

LED30°傾き

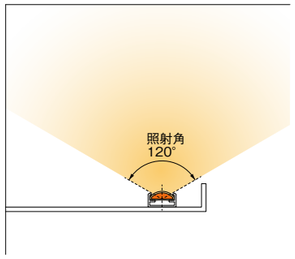

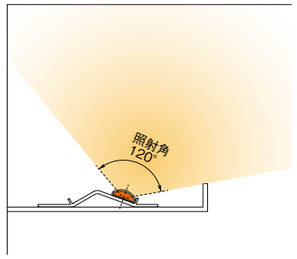

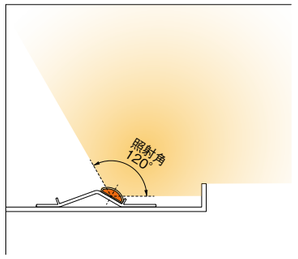

調光について

専用の直流電源装置(調光ドライバ内蔵型)を使用することにより、LEDの調光が可能になります。

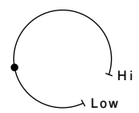

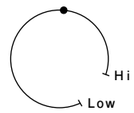

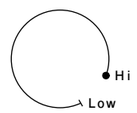

Price アイテム一覧

❶No.7100-A　溝付フレーム

3000mm　¥35,000（税込 ¥38,500）
仕上：白

❷No.7100N-B　専用LEDテープライト（2700K）

1000mm　¥13,000（税込 ¥14,300）
2000mm　¥26,000（税込 ¥28,600）
3000mm　¥39,000（税込 ¥42,900）
4000mm　¥52,000（税込 ¥57,200）
5000mm　¥65,000（税込 ¥71,500）

❸No.7100N-OP4　専用直流電源装置（調光ドライバ内蔵型）

30W　¥21,500（税込 ¥23,650）
60W　¥23,000（税込 ¥25,300）
90W　¥28,500（税込 ¥31,350）
150W　¥34,000（税込 ¥37,400）

❹No.7100N-OP1　光源角度調整レール　or　❹直線レール

組合せイメージ

1500mm　¥2,200（税込 ¥2,420）

組合せイメージ

1000mm　¥2,000（税込 ¥2,200）

❺No.7100-OP9　T3ライナー（5枚入）

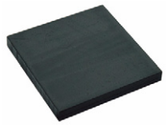

¥300（税込 ¥330）

❻No.7100-OP2　直線ジョイントプレート

¥1,300（税込 ¥1,430）
仕上：白

❼No.7100-OP3　コーナージョイントプレート

¥1,300（税込 ¥1,430）
仕上：白

❽No.7100-OP7　L型プレート

¥1,300（税込 ¥1,430）
仕上：白

❶＋❷＋❸＋❹＋❺＋❻＋❼＋❽＝折り上げ天井

オプション

●No.7100-OP8　エンドキャップ

¥2,600（税込 ¥2,860）
仕上：白 ※左右勝手あり

●No.7100-OP6　テープライト位置出しライナー

注 この商品については、在庫確認をお願いいたします。

¥9,200（税込 ¥10,120）

※ロットにより、若干仕上が異なる場合があります。　※日塗工仕上の製品は特注色の製作が可能です。詳細はお問合わせください。

Reference quotation 見積もり参考

例 1

最大：10m（2×3m）

①溝付フレーム3000㎜……4本　¥140,000
②LEDテープライト3000㎜……2本　¥ 78,000
②LEDテープライト2000㎜……2本　¥ 52,000
③150W電源……1台　¥ 34,000
④光源角度調整レール……8本　¥ 17,600
⑤T3ライナー……4個　¥ 1,200
⑦コーナージョイントプレート……4個　¥ 5,200
⑧L型プレート……4個　¥ 5,200

［最大10mの場合］　税抜合計：¥333,200
（税込合計：¥366,520）

例 2

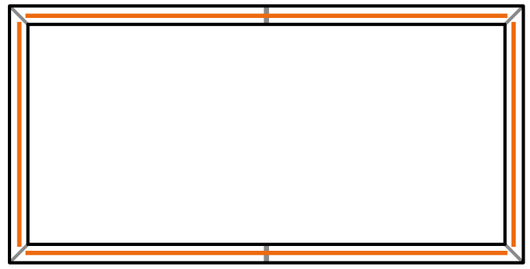

最大：16m（3×5m）

①溝付フレーム3000㎜……6本　¥210,000
②LEDテープライト5000㎜……2本　¥130,000
②LEDテープライト3000㎜……2本　¥ 78,000
③150W電源……2台　¥ 68,000
④光源角度調整レール……12本　¥ 26,400
⑤T3ライナー……6個　¥ 1,800
⑥直線ジョイントプレート……2個　¥ 2,600
⑦コーナージョイントプレート……4個　¥ 5,200
⑧L型プレート……4個　¥ 5,200

［最大16mの場合］　税抜合計：¥527,200
（税込合計：¥579,920）

例 3

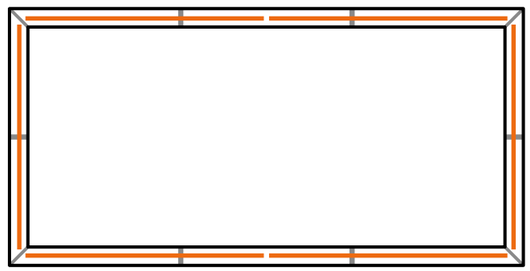

最大：26m（4×9m）

①溝付フレーム3000㎜……10本　¥350,000
②LEDテープライト5000㎜……4本　¥260,000
②LEDテープライト4000㎜……2本　¥104,000
③150W電源……3台　¥102,000
④光源角度調整レール……18本　¥ 39,600
⑤T3ライナー……10個　¥ 3,000
⑥直線ジョイントプレート……6個　¥ 7,800
⑦コーナージョイントプレート……4個　¥ 5,200
⑧L型プレート……4個　¥ 5,200

［最大26mの場合］　税抜合計：¥876,800
（税込合計：¥964,480）

※一辺の長さが製品の最大寸法を超える場合、均等割りになるよう設置してください。

テープライトの仕様

26.3mmピッチ（最大長さ5mまで）

入力リード線（標準）	L=300mm
カットポイント	26.3mm（LED 7チップ）
入力電圧	DC24V
消費電力	12W（1mあたり）
色温度	2700K
全光束	1100 lm（1mあたりの参考値）
照射角	120°
LED灯数	266球（1mあたり）
動作温度	−20℃～+60℃
最長点灯可能距離	5m

■ 寸法図

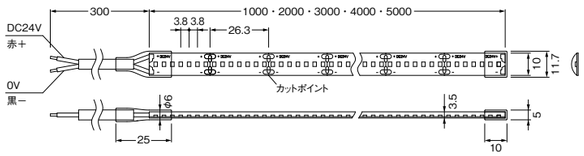

電源の仕様

タイプ		30W	60W	90W	150W
質量		400g	520g	600g	670g
定格電圧		AC100～242V	AC100～242V	AC100～242V	AC100～242V
定格入力電流	入力電圧100V	0.365A	0.7A	1.03A	1.69A
	入力電圧200V	0.175A	0.342A	0.49A	0.82A
最大消費電力		30W	60W	90W	150W
出力電圧		24V	24V	24V	24V
最大出力電流		1.25A	2.5A	3.75A	6.25A
調光機能		1～100%	1～100%	1～100%	1～100%
動作温度		−40℃～+50℃	−40℃～+50℃	−40℃～+50℃	−40℃～+50℃
LEDテープライト最大接続メートル数		2m	4m	6m	10m

■ 各部の名称と機能

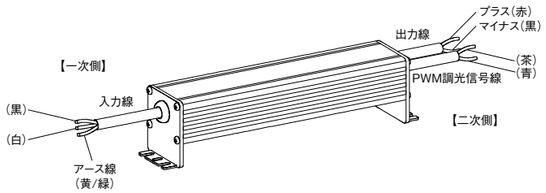

線の色と機能			
一次側	AC入力線（L）	黒色	1.25mm²
	AC入力線（N）	白色	1.25mm²
	アース線	黄/緑色	1.25mm²
二次側	24V出力線（＋）	赤色	1.0mm²
	24V出力線（－）	黒色	1.0mm²
	PWM調光信号線	茶色	1.0mm²
	PWM調光信号線	青色	1.0mm²

■ 寸法図

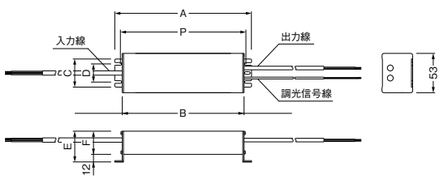

寸法表（mm）

消費電力	A	B	C	D	E	F	P
30W	195	174	40	29	33	21	180.7
60W	200	176	39	27	43.5	31.5	153
90W	218	195	39	27	43.5	31.5	188
150W	239	215	39	27	43.5	31.5	203

接続ガイド

■ 配線と接続例

- 配線接続は、電線のサイズに適合した圧着端子やコネクタなどで確実に接続してください。
- 本製品の電源の出力は24Vの定電圧出力のため、異なる電圧仕様のLEDモジュールを接続しないでください。
- 必ずアース線を接地して使用してください。
- 出力線の極性に注意してください。
- LEDテープライトの負荷ばらつきを考慮して、電源の容量範囲内であれば並列接続が可能です。

【調光時の接続例】

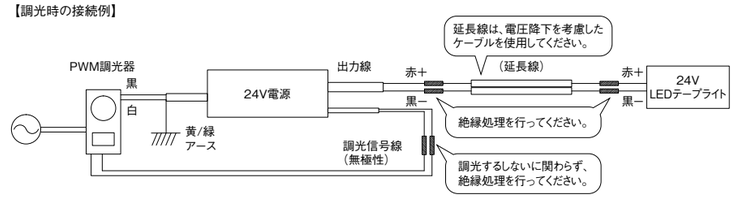

電源容量目安

LEDテープライト最大接続メートル数			
30W	60W	90W	150W
2m	4m	6m	10m

電線容量目安

延長線		
10m以内	20m以内	30m以内
VVF1.6mm	VVF2.0mm	VVF3.2mm

※電圧降下の影響を最小限に抑えるために、電線容量の大きな電線をご使用ください。

■ 調光について

- 本製品の電源は調光ドライバ内蔵型です。
- 調光器は必ずPWM信号型を使用してください。
  PWM信号以外を入力すると、電源が故障、損傷する恐れがあります。
- PWM信号で消灯すると誤動作する可能性があります。
  消灯させたい場合は、壁スイッチで操作してください。
- 調光器のスイッチを素早くON-OFF繰り返した場合、点灯が遅れることがあります。
- 1調光器あたりの最大接続可能な電源台数範囲内で使用してください。
- 調光時、チラツキや音鳴りがないか確認してください。
- 低光束20%以下では、光源部間の輝度差が目立つことがあります。
- 光出力比（%）と目で感じる明るさ感には相違があります。
- 光出力比は室温、器具形態により異なり、一般的に光源部周囲温度が高くなるほど調光範囲は狭くなります。

推奨調光器と1調光器に接続できる最大電源台数

会社名	型番	最大接続台数（台）			
		30W	60W	90W	150W
大光電機	LZA-93099	26	13	8	5
パナソニック	NQ21306	8	8	8	7
マックスレイ	OP01286-01	5	5	5	3
オーデリック	LC305	6	6	6	6
神保電器	NKW-RPWM1S3	40	20	13	8

取扱注意事項

設置上の注意

- 設置作業は、有資格者が電気設備の法令に従って行ってください。
- 設置作業は、取付説明書に従い確実に行ってください。
- 設置は質量に十分耐えられる所に確実に行ってください。
- 設置作業は、必ず電源を落としてから行ってください。
- 布や紙などの燃えやすいもので覆ったりしないでください。
- 入力側と出力側を間違えて接続しないでください。
- 入出力ケーブルに過度の負担（折り曲げる、引っ張る、ねじる、物を載せる等）をかけないでください。
- 電源と灯具の距離が遠い配置は、電線の電圧降下の影響により本来の明るさで点灯しません。電圧降下の影響を最小限に押さえるため、電線容量の大きな電線（抵抗値の低い電線）をご使用ください。
- 電源は定期点検が必要なため、点検口を設置してください。
- 電源を複数台、設置する場合は15mm以上間隔をあけてください。
- スイッチング周波数に合わせ、搭載部品が振動するため高周波が発生します。ボックス内に収納、設置場所を検討する等、音が聞こえにくい環境下でご使用ください。

取付上の注意

- 電源は平らな面に取り付けてください。
- 電源を天井付けしないでください。壁付けは縦方向のみ可能です。
- 電源の取り付けは、固定用ネジ穴全てを確実にネジ止めしてください。

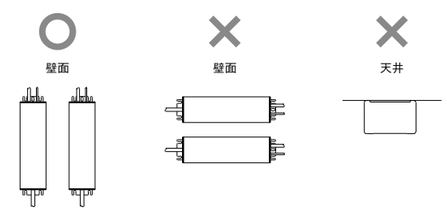

使用上の注意

- この製品の改造および構成部品の交換は、絶対に行わないでください。
- 落下させたり、強い衝撃を与えないでください。
- 製品を落としたり、衝撃を与えた場合は故障の恐れがあります。
  絶対に使用しないでください。
- 直射日光が当たるような環境下では、使用しないでください。
- 高温となる場所、粉塵、油煙、振動、衝撃のある場所では使用しないでください。

※カタログ記載内容について
本カタログに掲載の数値並びにデータは、参考値または実験値であり、製品の品質を保証するものではありません。